Automotrice télescopique 16m sur chenilles (réf. 3.378)

Performances

Hauteur de travail max.	**15.9 m**
Hauteur de la plateforme max.	**13.9 m**
Déport max.	**12.6 m**
Dimensions de la plateforme (l x L)	**1.80 x 0.75 m**
Charge utile max.	**250 kg**
Capacité	**2 pers.**
Rotation de la plate-forme	**+90°/-90°**
Pente franchissable	**58% (30°)**
Pente admissible	**3°**
Rotation du bras	**180°**
Vitesse de déplacement max.	**1.5 km/h**

Dimensions

Dimensions de la machine (l x L x h)	**2.30 x 7.90 x 2.43 m**
Garde au sol	**0.33 m**
Déport arrière	**0.34 m**

Poids

Poids de la machine	**8'170 kg**
Pression au sol max.	**156 kpA**

Motorisation

Thermique	**Diesel**

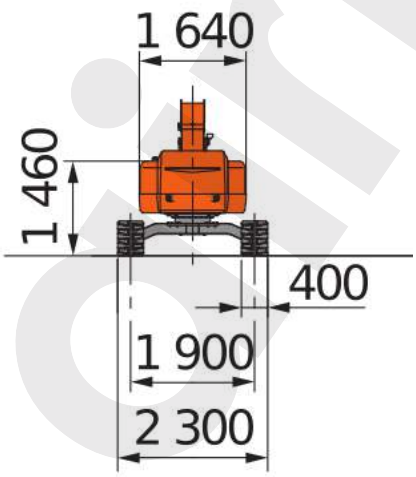

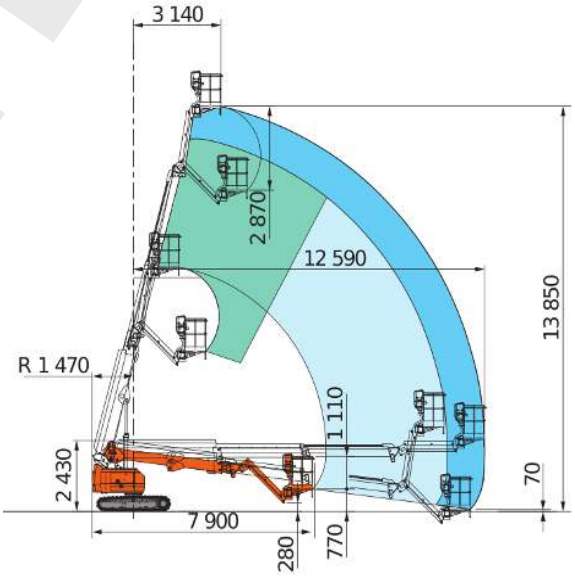

Déplacement impossible (longueur de la flèche)

Déplacement impossible (angle de flèche 60°)

18.05.2020

airnace sa - service nacelle evionnaz - sion - montreux - châtel-st-denis - lausanne - aclens - nyon - genève
tél. 027 767 30 38 - fax 027 767 30 28 - info@airnace.ch - www.airnace.ch